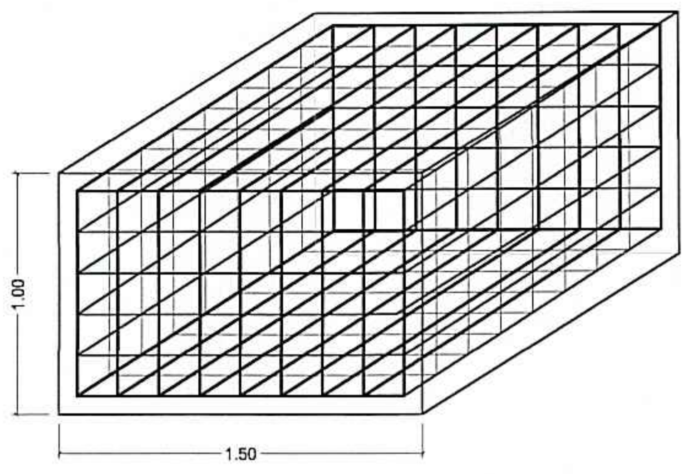

ISOMETRIA DADO

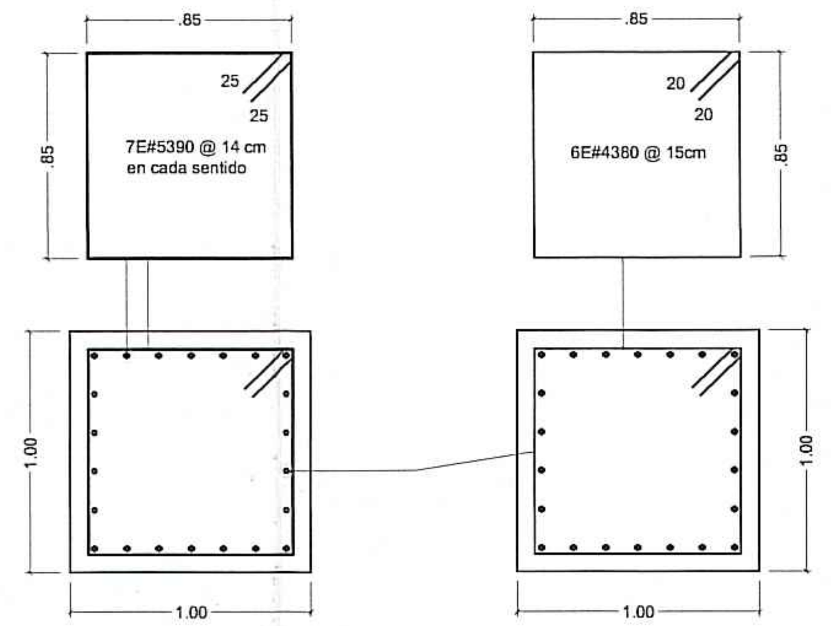

ALZADA
DADO 100x100x100
ESCALA 1 : 25

PLANTA
DADO 100x100x100
ESCALA 1 : 25

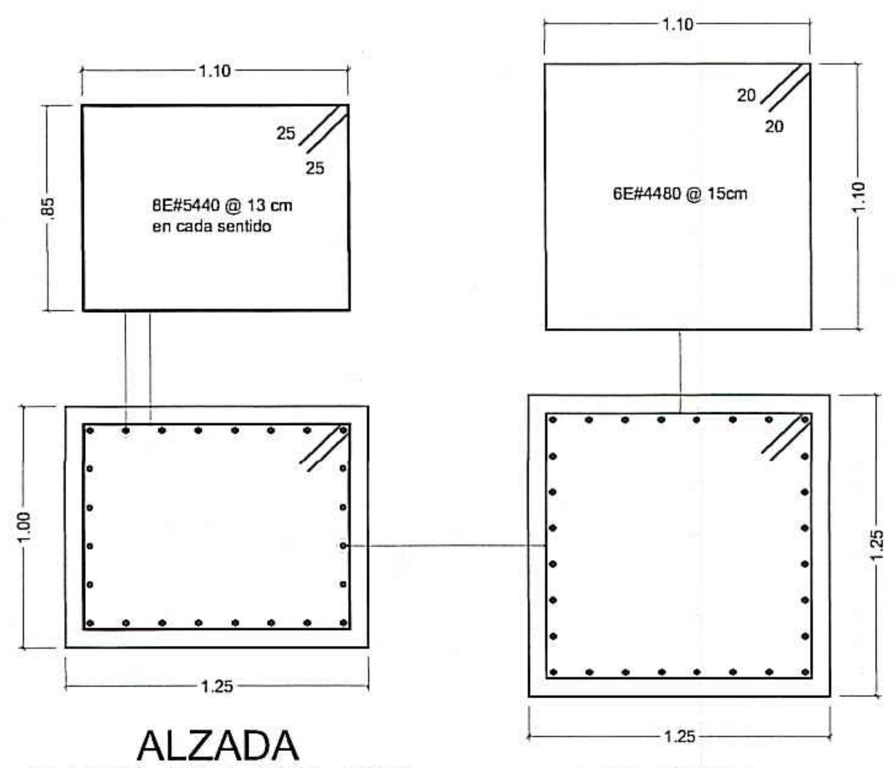

ALZADA
DADO 125x125x100
ESCALA 1 : 25

PLANTA
DADO 125x125x100
ESCALA 1 : 25

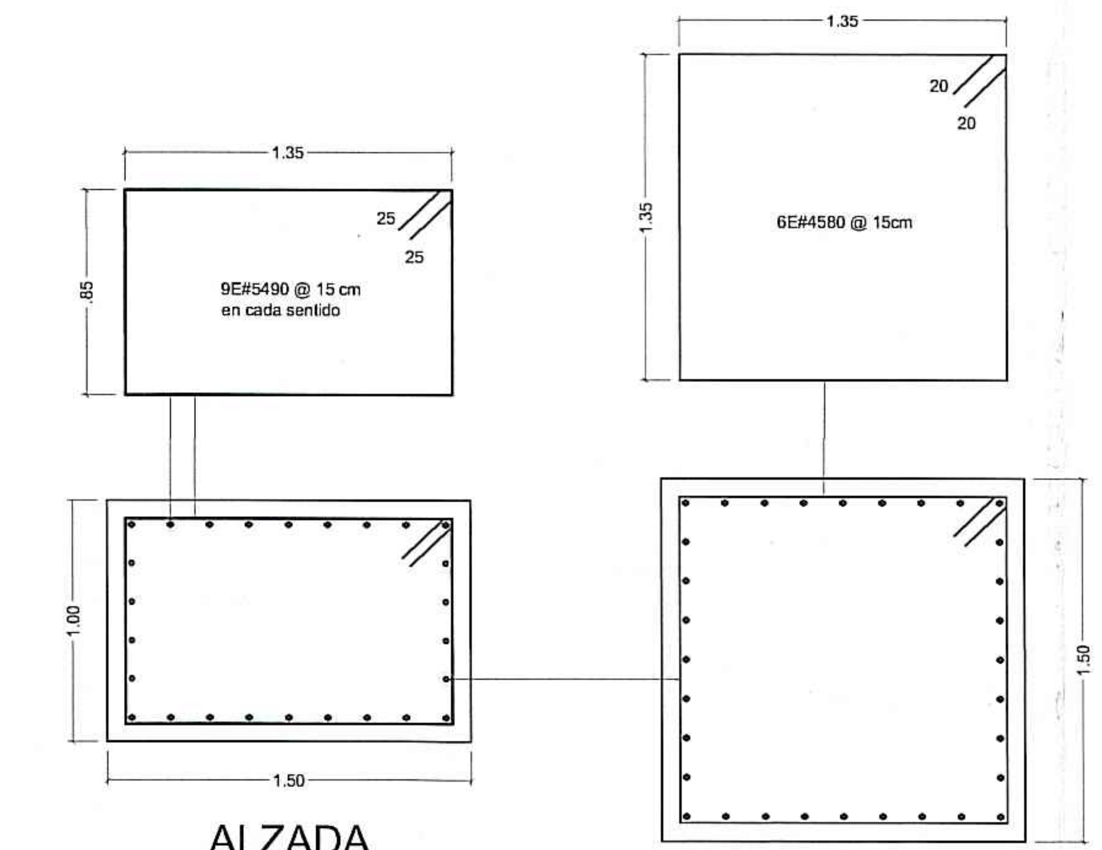

ALZADA
DADO 150x150x100
ESCALA 1 : 25

PLANTA
DADO 150x150x100
ESCALA 1 : 25

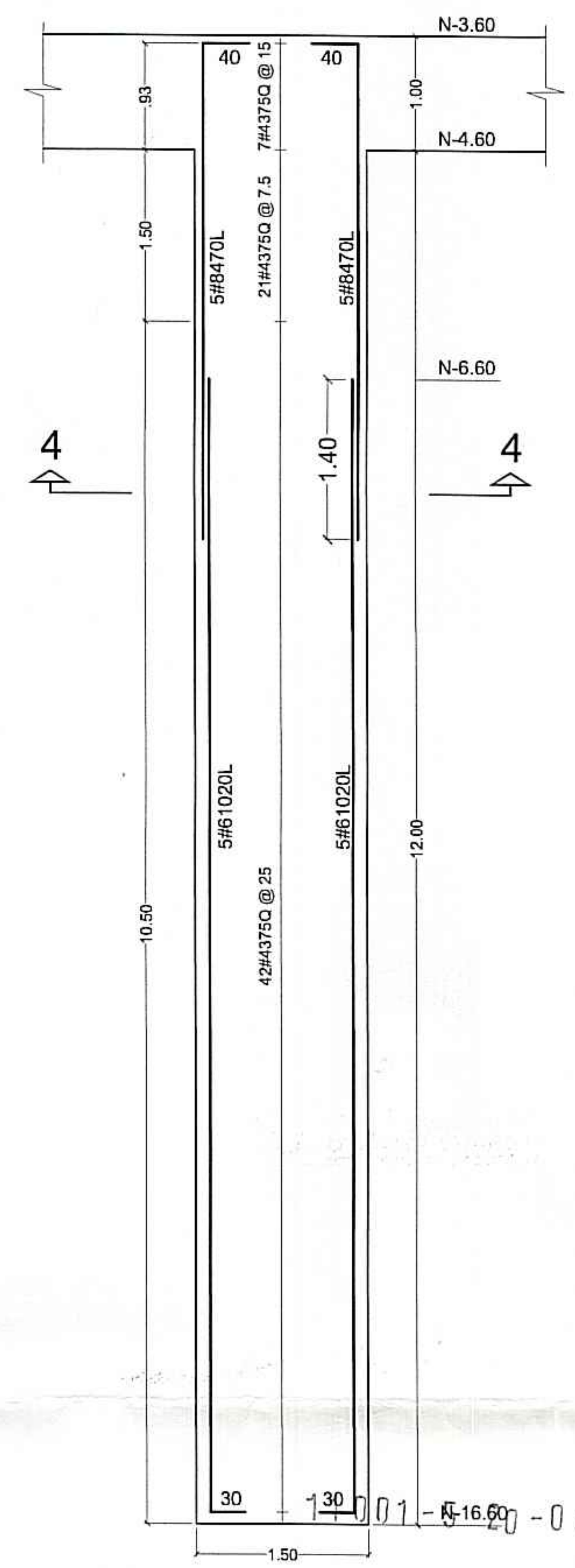

PILOTE Ø 1.00 m - LONG. 13.00 m
Son 30
REFUERZO
ESCALA 1 : 50

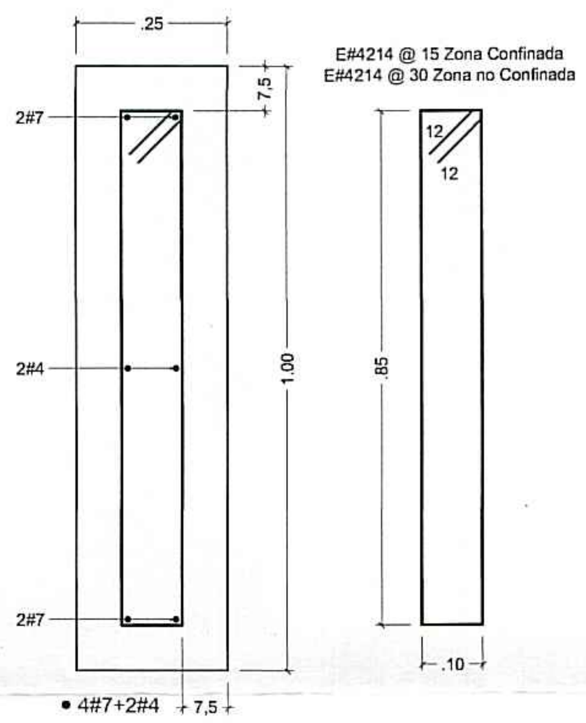

SECCIÓN VIGUETA
VTC .25x1.00
ESC. 1 : 10

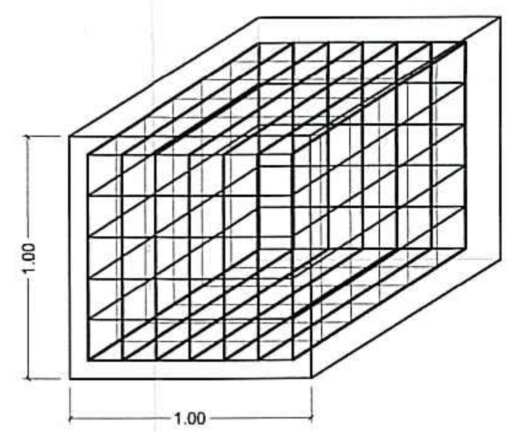

ISOMETRIA DADO

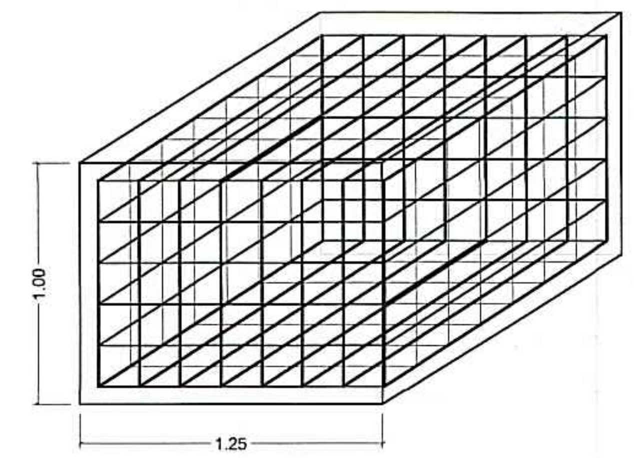

ISOMETRIA DADO

ESPECIFICACIÓN DE MATERIALES

Vigas Aereas:
f'c = 28 MPa, 4000psi
Columnas y Muros:
f'c = 35 MPa, 5000psi
Cimentación:
f'c = 21 MPa, 3000psi
Acero de Refuerzo
Acero Grado 60 Corrugado, (A615Gr60)
fy= 420 MPa Diámetro > 3/8"
fy= 250MPa Diámetro 1/4" y 3/8"

Perfiles Metálicos
Perfiles Tubulares y Perlines cubierta,
Fy= 344 MPa y Fu= 448 MPa
Pernos A325, Fu= 825 MPa
Módulo de Elasticidad 200 GPa
Peso Unitario = 76.97 kN/m3

Kpr:	Rigidez del conjunto Losa-pilotes:	11.33 kg/cm³.
L:	Longitud de pilotes:	13m
ø:	Diámetro de pilotes:	1.0m
A:	Área de la losa:	1030m²

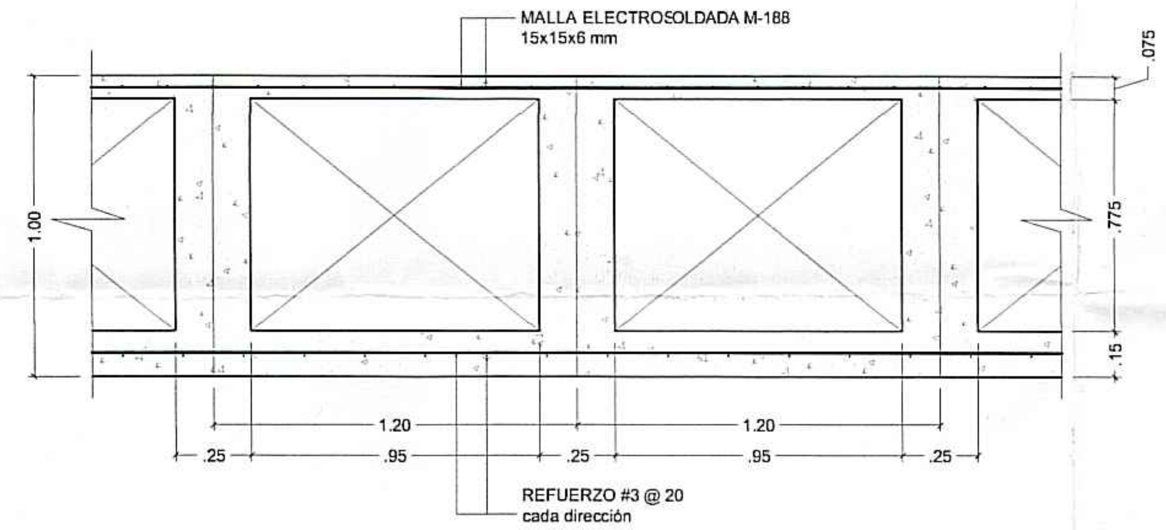

SECCIÓN 1 - 1
ESC. 1 : 20

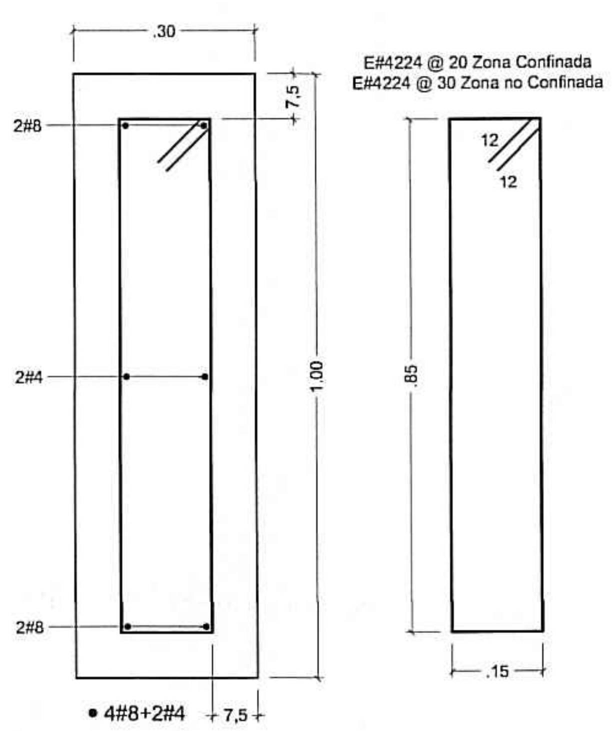

SECCIÓN VIGA
Vcim .30x1.00
ESC. 1 : 10

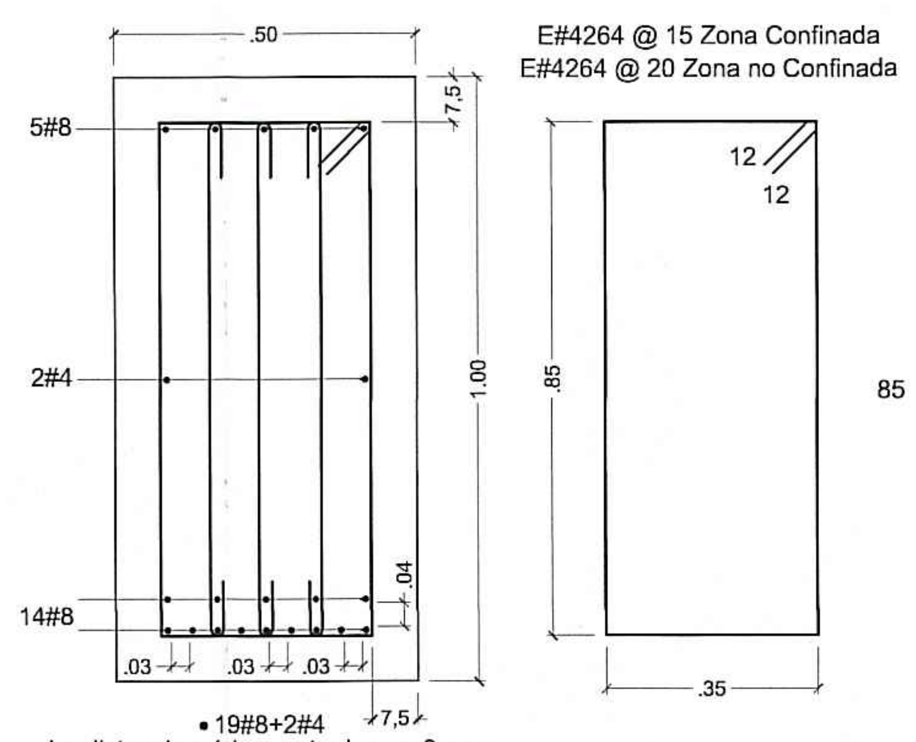

La distancia mínima entre barras 3 cms

SECCIÓN ESPECIAL VIGA VCIM9
VCIM .50x1.00
ESC. 1 : 15

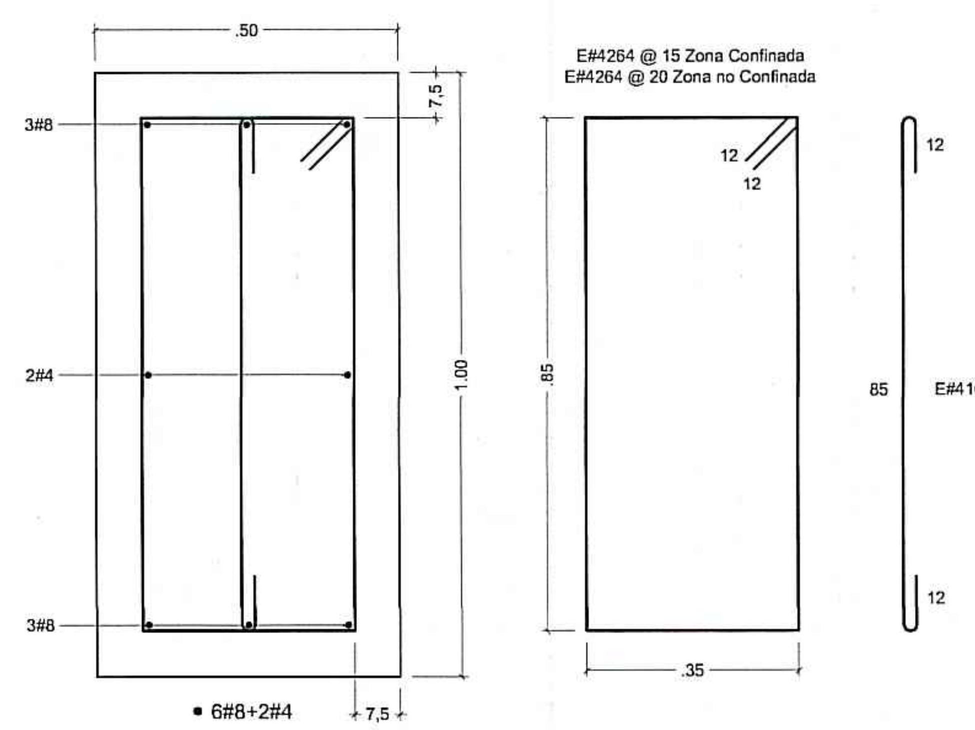

SECCIÓN VIGA
VCIM .50x1.00
ESC. 1 : 10

CARGAS MUERTAS

Elemento	Carga
Afinado de Piso 5cm	1.10 kN/m²
Piso A4: Baldosín de granito vibroprensado de 0.30 x 0.30 o 0.33 x 0.33 ms. Grano No 1. Colores claros	0.80 kN/m²
Particiones livianas	0.50 kN/m²
Ductos	0.20 kN/m²
Total, Carga Muerta	**2.60 kN/m²**

CARGA VIVA

Planta	Carga
N+0.00: Planta Preescolar	5.00 kN/m²
N+1.75: Planta Acceso Principal Administración	5.00 kN/m²
N+3.50: Planta Comedor	5.00 kN/m²
N+6.00, N+8.50: Planta de Basica Primaria	5.00 kN/m²
N+10.25 N+12.0: Planta Talleres Primaria y AA	5.00 kN/m²
N+13.75, N+15.50: Planta AA Secundaria y	5.00 kN/m²
N+17.25: Planta AA Media	5.00 kN/m²
N+19.0 : Zona Recreativa Terraza	5.00 kN/m²
N+20.75 : Planta Cancha Multiple	5.00 kN/m²

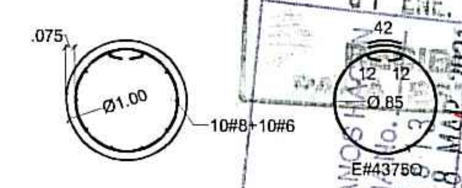

SECCIÓN 4 - 4
ESCALA 1 : 50

CUADRO DE GANCHOS Y TRASLAPOS(cm)

DIAMETRO (PUL)	GANCHO 90°	TRASLAPO (cm) 1.3Ld	DIAMETRO DE DOBLAMIENTO
3/8"	15	55	7.5 cm
1/2"	20	70	7.6 cm
5/8"	25	90	9.5 cm
3/4"	30	105	11.5 cm
7/8"	35	125	13.3 cm
1"	40	140	15.2 cm

11001-5-20-0752
CURADURIA URBANA No 5
ARQ. MARIANO PINILLA POVEDA
07 ENE. 2021
APROBADO
CURADURIA URBANA No 5
LOS PRESENTES PLANOS HACEN PARTE DE LA LICENCIA No. 11001-5-21-0
FECHA DE EXPEDICIÓN 08 MAR 2021
CURADURIA URBANA No 5
SANDRA CAROLINA ALVARADO
INGENIERA CIVIL
T.P. 25202117215 CND

NOTAS GENERALES

- Las especificaciones, materiales y dimensiones dadas en los planos arquitectónicos se consideran como base para lc diseños técnicos requeridos, entre ellos está el estructural, hidrosanitario, aire acondicionado, eléctrico, iluminación, entre otros; los cuales están bajo la responsabilidad de otros profesionales, y deberán ser desarrollados bajo la normatividad técnica y legal vigente. si eventualmente los diseños técnicos definitivos arrojan como resultados cambios en las dimensiones, elementos, materiales, geometría estética del proyecto arquitectónico, estos deben ser objeto de consulta escrita con el arquitecto y/o grupo proyectista.
- El arquitecto proyectista y el diseñador estructural no se hacen responsables por las modificaciones que se hagan a los planos; para cambios en el diseño arquitectónico y estructural debe mediar aprobación escrita del respectivo diseñador.
- El contratista constructor, debe confrontar y verificar las dimensiones en obra, cualquier modificación o variación debe ser consultada por escrito con la interventoría, el diseñador técnico y el arquitecto proyectista.
- Todas las medidas deben ser verificadas por el contratista constructor en obra.
- Todos los niveles expresados en el diseño estructural están relacionados con el nivel de referencia que se indica en los planos. sin embargo, el contratista constructor debe encargarse de verificarlos y si es necesario debe replantearlos en obra.
- El contratista constructor debe garantizar la calidad de los materiales y especificaciones técnicas consignados en los estudios y diseños técnicos del proyecto, cualquier variación sólo podrá hacerse con la aprobación previa y emitida de forma escrita por el contratante o dueño de la obra, la interventoría y el diseñador proyectista.
- El presente plano reemplaza y deja sin efecto cualquier otro plano o versión previa, que cuente con el mismo contenido y nomenclatura.
- El constructor velará por los estándares de calidad del proyecto y deberá garantizar que los acabados del proyecto cumplan con las especificaciones técnicas, la normatividad legal que regula la materia y el estado del arte.
- En caso de que se advierta alguna inexactitud, inconsistencia o incoherencia en los planos estructurales, dicha situación debe ser informada por escrito al ingeniero calculista, para que realicen los ajustes, las correcciones o las aclaraciones pertinentes.
- Los planos arquitectónicos son generales y no incluyen cálculos técnicos, ni memorias de cálculo de elementos estructurales y no estructurales.
- Todos los elementos que requieren solución estructural deben ser consultados con el diseñador estructural.
- En los casos donde se plantean elementos técnicos, primará la información técnica específica para cada especialidad.

REVISIONES

Revisión	Fecha	Motivo	Revisión	Fecha	Motivo

NOTAS

NORTE
N

NAVEGADOR

ALCALDÍA MAYOR DE BOGOTÁ D.C.
SECRETARÍA DE EDUCACIÓN
SUBSECRETARÍA DE ACCESO Y PERMANENCIA
DIRECCIÓN DE CONSTRUCCIÓN Y CONSERVACIÓN DE ESTABLECIMIENTOS EDUCATIVOS

COLEGIO BIOTA
BARRIO BOITA
LOCALDAD
LOC. 08 KENNEDY
DIRECCIÓN
Calle 45 Sur No. 72Q - 20
CÓDIGO DE PLANTAS FÍSICAS
0895
CÓDIGO DE SECTOR CATASTRAL
004584050100000000

PROYECTO
COLEGIO BOITA
DOTACIONAL EDUCATIVO ESCALA VECINAL INSTITUCIÓN COMPLETA

CONSULTOR
MC CONSTRUCCIONES Y CONSULTORIAS
MC CONSTRUCCIONES Y CONSULTORIAS SAS
NIT.900598357-5
CONTRATO DE CONSULTORIA N°1246005-2019

DISEÑO
MC CONSTRUCCIONES Y CONSULTORIAS SAS + NUEVE
NIT. 900598357-5
ARQ. CARLOS ARTURO BERNAL
MAT. PROF. A76182001-19485774

DIRECTOR DEL PROYECTO
ARQ. CARLOS ARTURO BERNAL
EQUIPO DE DISEÑO
NUEVE COLECTIVO DE ARQUITECTURA
VALERIA TORRES SALAZAR
DUVER ALEJANDRO GUEVARA
KENEDT SEBASTIAN SERRANO
MARIA ANGELICA ECHEVERRY
JULIAN ANDRES VILLESCAS
GERMAN DARIO LOPEZ
JUAN CAMILO URIBE
DANIEL PIEDRAHITA
JUAN CAMILO MUÑOZ

SECRETARÍA DE EDUCACIÓN
ETNA CRISTINA BONILLA SEBA

SUBSECRETARÍA DE ACCESO Y PERMANENCIA
CARLOS ALBERTO REVERON PEÑA

DIRECCIÓN DE CONSTRUCCIÓN Y CONSERVACIÓN DE EQUIPAMIENTOS EDUCATIVOS
ING. LUIS ANTONIO PINZON PARRA

COORDINACIÓN ÁREAS, OBRAS Y DISEÑO
ING. FERNEY JIMENEZ NEIVA

APOYO A SUPERVISIÓN
ARQ. MARÍA ERIKA AGUIRRE RAMÍREZ

DIRECTOR DE INTERVENTORIA
ARQ. DIEGO JAVIER LOTERO

DISEÑO DE ELEMENTOS ESTRUCTURALES
INGENIERO CIVIL-MAGISTER ING. CIVIL
ING. WILLIAM JAVIER FAJARDO
T.P 7620282660 VALLE

ESTUDIO DE SUELOS
INGENIERO CIVIL-ESPECIALISTA GEOTECNIA
ING. LUIS FERNANDO MONTOYA GUZMAN
T.P 76202-76700 VALLE

REVISOR INDEPENDIENTE DE DISEÑOS ESTRUCTURALES
INGENIERO CIVIL-ESPECIALISTA EN ESTRUCTURAS
ING. LUISA MARIA GALLEGO QUINTERO
T.P 17202-341080 CLD

CONTIENE
EDIFICIO B
DETALLES DE CIMENTACIÓN
N -3.60

COLEGIO BOITA
LOC. 08 KENNEDY
PROYECTO: ESTRUCTURAL
DISEÑO

OBSERVACIONES

NOMBRE DEL ARCHIVO
COLEGIO BOITA ESTRUCTURA.DWG

FECHA ESCALA
OCTUBRE / 2020
INDICADAS

CONSECUTIVO SED

PLANO
E-30

15012132